PNEUMATISCHER KLOPFER
Doppeltwirkend

rogatti Bewegungstechnik GmbH & Co. KG
Dorfstrasse 12 · 71549 Auenwald-Däfern
Telefon ++49 (0) 71 91 / 35 43-0
e-mail info@rogatti.de

Technische Merkmale	
Bauart	Pneumatischer Klopfer mit integriertem Schnellentlüftungsventil
Funktion	- Doppeltwirkend - Durch explosionsartige Ausbreitung der Druckluft im Luftspeicher wird der Schlagkolben beschleunigt und schlägt gegen die Endlagendämpfung im Vorderstück. - -
Anwendung	Abklopfen von Materialien an Wänden von Silos, Trocknern, Behältern, Röhren, Rohrleitungssystemen usw.
Kolbendurchmesser in mm	50
Pneumatischer Anschluss	G1/4-8
Arbeit in Nm bei 5 bar	40, 85
Einbaulage	Beliebig
Temperaturbereich	-10°C bis +40°C
Werkstoffe Ausführung Aluminium	- Zylinderrohr aus Aluminium, RoHS-konform - Vorder- und Endstück aus Aluminium-RoHS-konform
Werkstoffe Ausführung Edelstahl	- Zylinderrohr aus Edelstahl, 1.4571 - Vorder- und Endstück aus Edelstahl-1.4404
Dichtungen	- NBR
Dämpfung	- elastische Endlagendämpfung
Sonstiges	- Kundenspezifische Lösung auf Anfrage - Dichtsätze auf Anfrage
Pneumatische Kenngrößen	
Medium	Druckluftqualität: 2.2.1 nach ISO 8573-1 (2=Partikel / 2=Taupunkt / 1=Ölkonzentration)
Betriebsdruck in bar	5 bis 7
Hubfrequenz	Max. 20 Hübe/min
ATEX-Bezeichnung	EX II 2D h T60°C Db/Ex II 3G Ex h T60°C Gc

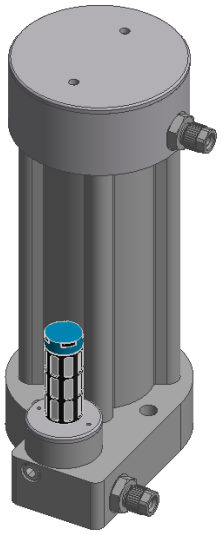

Aluminium

Edelstahl

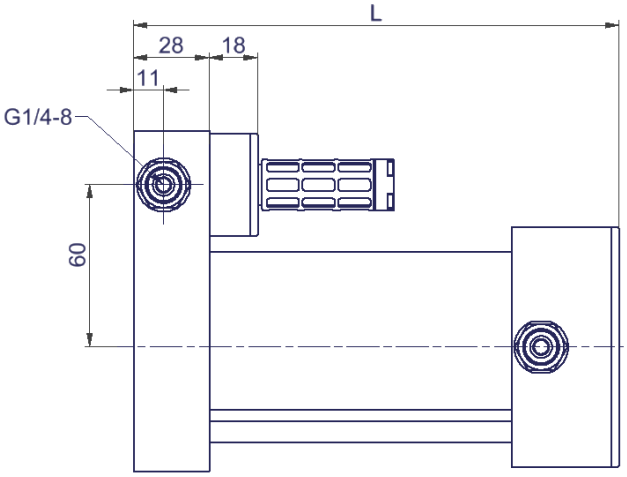

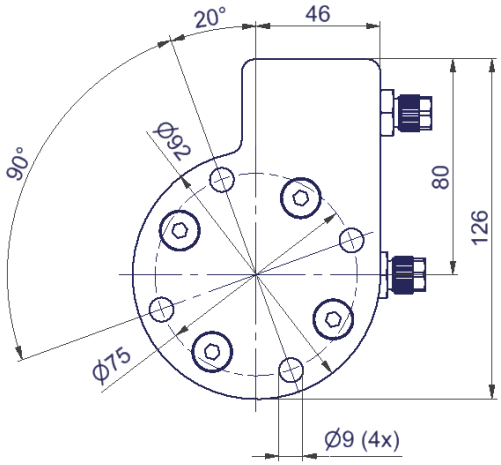

Ausführung	Teile Nr.	Arbeit in Nm bei 5 bar	L
Aluminium **Edelstahl**	**00114-09** **00117-37**	**40**	180 188
Aluminium **Edelstahl**	**00114-08** **00117-36**	**85**	220 225

Bei der Edelstahl-Ausführung muss die Abluft “R“
in einen staubfreien und trockenen Bereich abgeleitet werden!