pneumatischer Klopfer- gerüttelt, nicht gerührt

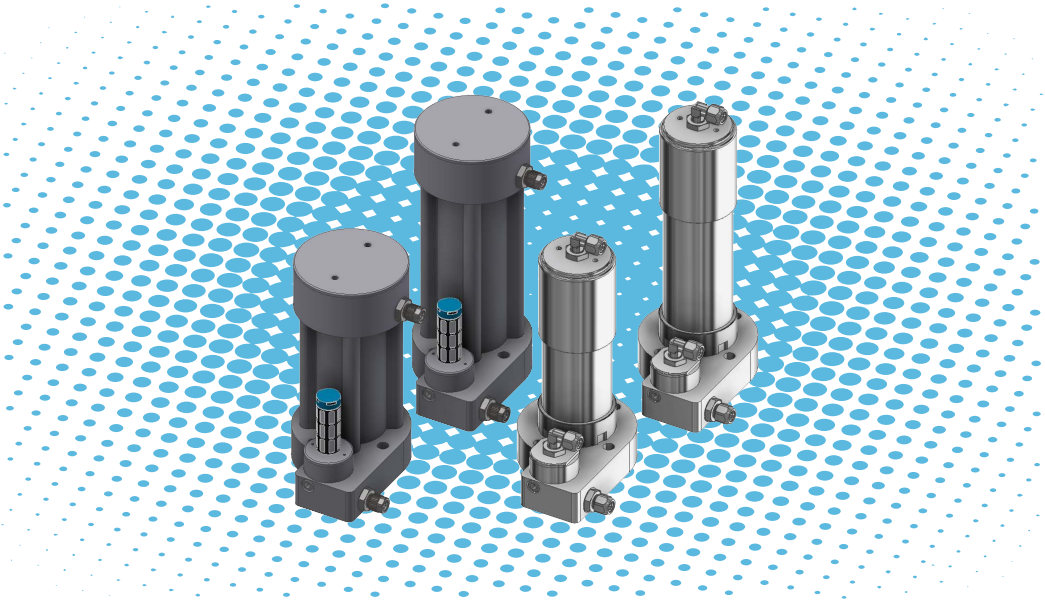

pneumatischer Klopfer mit integriertem Schnellentlüftungsventil

KolbenØ	Hub	Arbeit bei 5 bar
50 mm	30 mm	~ 40Nm
50 mm	70 mm	~ 85 Nm

Pneumatische Klopfer kommen in vielen Bereichen zum Einsatz: Zum Abklopfen von Materialien an Wänden von Silos, Trocknern, Behältern, Röhren, in Rohrleitungssystemen usw.

Je nach Einsatzgebiet und Branche können die pneumatischen Klopfer in Aluminium-RoHS-konform oder Edelstahl-1.4404, AISI 316L geliefert werden.

technische Merkmale

- doppeltwirkend
- Durch explosionsartige Ausbreitung der Druckluft im Luftspeicher wird der Schlagkolben beschleunigt und schlägt gegen die Endlagendämpfung im Vorderstück.
- Temperaturbereich: -10°C bis +40°C
- Betriebsdruck: 5 bis 7 bar
- Hubfrequenz: max. 20/min
- Å I ±ɔ đ "Å©ą I Ċ±Ì ! I ą I Ċ‖ɔ ą ą ó
- ! φ°ℓ ˅ °ℓ ëë ˅ { Ċ φ ˅ ° k { b_°ᵂ ëë_ ó °ᵂ Ċ φ ˅ ° k ó I

Und morgen werden Sie sagen: Gut, dass wir den haben.

rogatti BEWEGUNGSTECHNIK GmbH & Co.KG
Dorfstraße 12
71549 Auenwald-Däfern
Germany
Tel.: +49 (0) 7191 3543-0
Web.: www.rogatti.de

rogatti
Alles in Bewegung